番号	部品名称	材質	数量	備考
1	本体	FRP	1	
2	セパレーター	FRP	1	可動式
3	バスケット	SUS	1	パンチングプレートφ3
4	流入口	PVC	1	φ50
5	流出口	PVC	1	φ50
6	掃除口	PVC	1	φ50
7	フタ	FRP	1	
8	蝶ボルト	SUS	6	M6×15L
9	パッキン	PE	1	

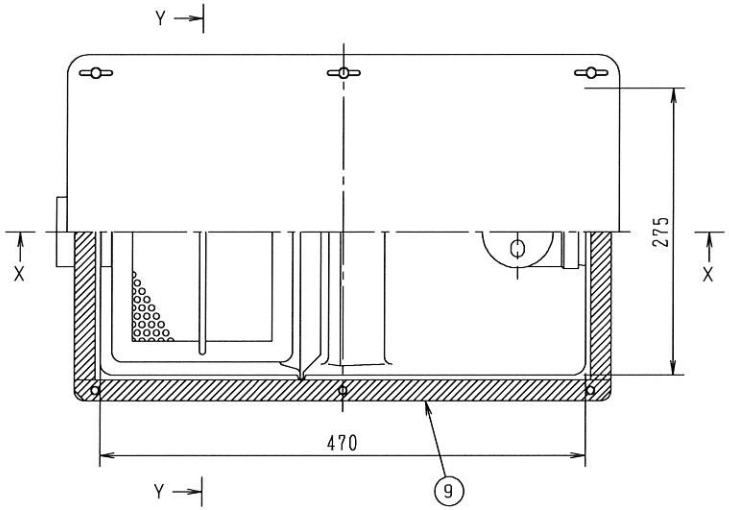

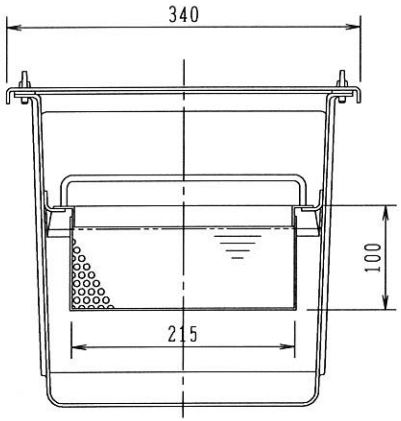

Y－Y断面図

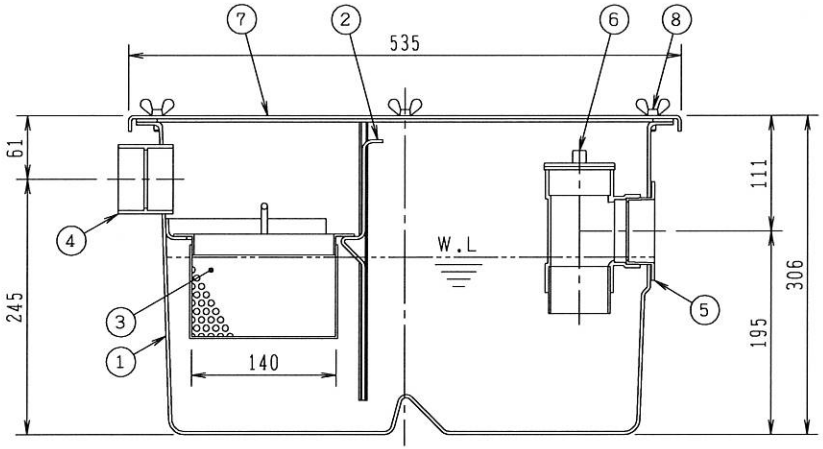

X－X断面図

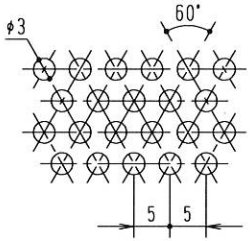

パンチングプレート打抜穴詳細

容量	20(ℓ)
許容流入流量	15(ℓ/分)
標準阻集グリースの質量	4.7(kg)

		Mコード	81164
品名	グリーストラップ（床置き型）	型式（略号）	GT-20F
前澤化成工業株式会社		図番	25010504